一般尺寸公差MM	.Xx	.X	L	一般精度公差(°)	.X	L
	±0.05	±0.10	±0.20		±0.5	±1

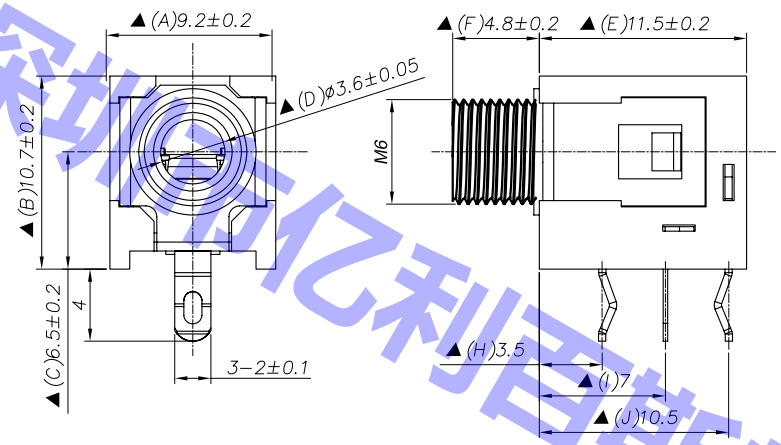

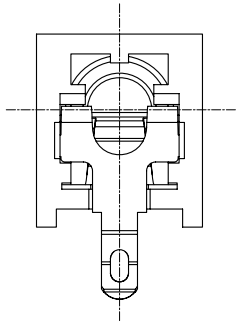

线路板开孔尺寸

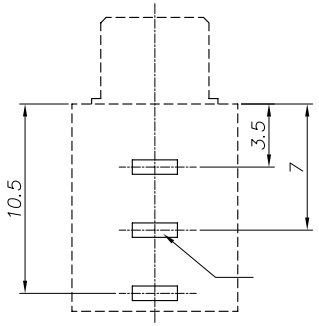

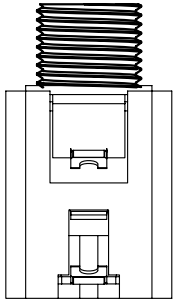

电路原理图

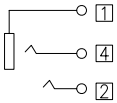

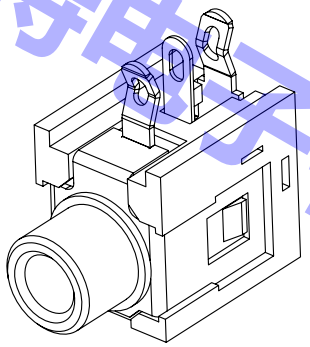

主要技术性能

1. 额定电负荷： 30V·0.5A;
2. 接 触 电 阻：≤0.03Ω;
3. 绝 缘 电 阻：≥100MΩ;
4. 耐 压：AC500V(50Hz)/min;
5. 插 拔 力：3～20N;
6. 寿 命：5,000次。

序号	名 称	数量	材 料	备 注
7				
6	基 座	1	PBT	黑
5	罗帽	1	H62（Y）黄铜带	铜锡
4	轴套	1	H62（Y）黄铜带	铜锡
3	4#接触脚	1	QSn6.5-0.1锡青铜带δ=0.40mm	银
2	2#接触脚	1	QSn6.5-0.1锡青铜带δ=0.30mm	银
1	1#接触脚	1	H62（Y）黄铜带δ=0.4mm	银

单 位	绘 图		产 品 名 称	PJ-376M双声道
MM	核 对		图 号	
比 例	核 准			
1：1	日 期	2006年09月21日		

深圳市亿利百斯特电子有限公司
亿利百斯特 ShenZhen Ely Best Electronics Co ., Ltd

深圳市亿利百斯特电子有限公司