修正（标记）	描　述	日　期

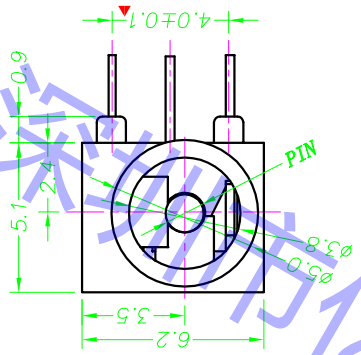

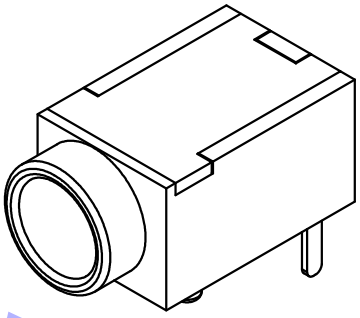

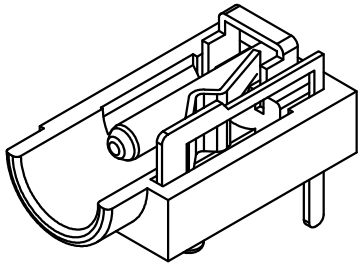

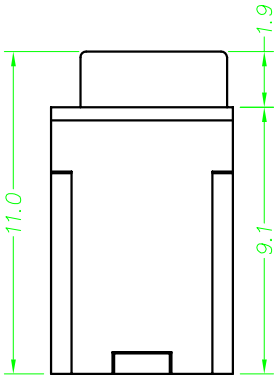

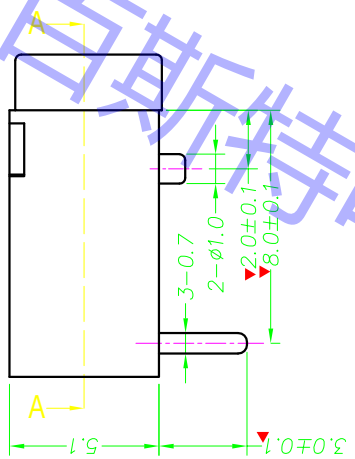

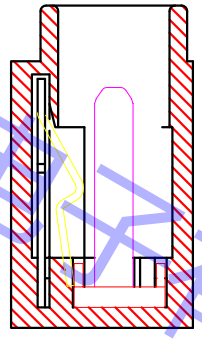

截面：A-A

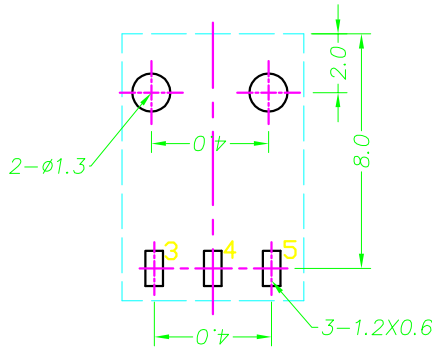

P.C.B LAYOUT TOP VIEW

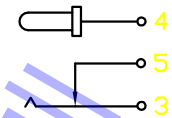

深圳市亿利百斯特电子有限公司

PIN	ø1.0	ø1.3				
APPD.	DC-003A-1.0	DC-003A-1.0				
5	DC-003A-05	弯　脚	1	锰　钢	0.30T	镀　银
4	DC-003A-04	圆　针	1	黄　铜	0.30T	镀　银
3	DC-003A-03	弹　片	1	黄　铜	0.25T	镀　银
2	DC-003A-02	胶　盖	1	PA66(BLACK)		
1	DC-003A-01	基　座	1	PA66(BLACK)		
序号	产品编号	产品名称	数量	材　料	规　格	电　镀

主要技术性能		公　差	设　计	蒋元桥	部门会签			
额定电负荷	DC 30V\0.5A	X.±0.20	版　次	A 1	装配部		市场部	
接触电阻	≤0.03Ω	.X±0.10	日　期	2011.04.13	注塑部			
绝缘电阻	≥100MΩ	.XX±0.05	材　料		冲压部			
耐　压	AC500V(50Hz)/min	.XXX±0.02	工　艺		视　角		重　量	比　例
插拔力	3-20N	X°±5°	数　量					4:1
使用温度范围	-30-70℃	.X°±2°	审　核					
使用寿命	5000次	.XX°±1°	核　准		共 6 张		第 1 张	

深圳市亿利百斯特电子有限公司

DC-003A

DC电源插座